Sugar-Ad.de

Fundamentplan
Fahnenmast mit Ausleger
Hissbar

Fahnenmast mit Ausleger

Hissbar mit Seilführung innenliegend

Bodenhülse

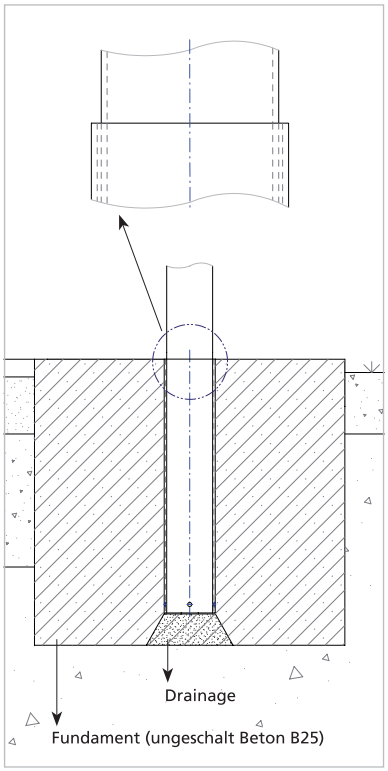

Zentrierhülse

ohne/mit Verdreh- und Entnahmeschutz

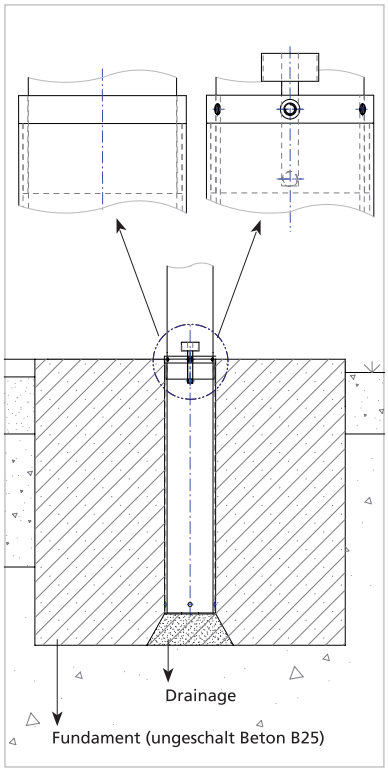

Vorüberlegungen

» **Positionierung des Fahnenmastes:**
Ausreichenden Abstand zu Hindernissen (z. B. Gebäuden) in Kipprichtung halten.

» **Fahnenmaste nebeneinander:**
Mindestabstand = 2x Auslegerbreite + 30 cm

Ablauf

1. Fundamentgröße aus Fundamentplan entnehmen.
2. Bodenhülse/Zentrierhülse mittig und absolut lotrecht in das Fundament einbetonieren (ungeschalt Beton B25).
3. Mast in die Passform Bodenhülse/ Zentrierhülse einsetzen.

Hinweis:
Angaben zu den Fundamentgrößen sind nur informativ, verbindliche Fundamentgrößen und Fundamentausbildungen ergeben sich aus dem Fundamentplan, der im Auftragsfall zur Verfügung gestellt wird.

Länge	Ø Mast mm	Fundament L x B x T cm	Bodenhülse	Zentrierhülse	Kippgelenk
6	75	70 x 70 x 80	x	-	x
6	90	70 x 70 x 80	x	x	x
7	75	85 x 85 x 80	x	-	x
7	90	85 x 85 x 80	x	x	x
7	100	80 x 80 x 80	-	x	x
8	75	85 x 85 x 80	x	-	x
8	90	85 x 85 x 80	x	x	x
8	100	85 x 85 x 90	-	x	x
9	100	90 x 90 x 90	-	x	x
10	100	100 x 100 x 90	-	-	x

x lieferbar

Made in Germany

Kippgelenk

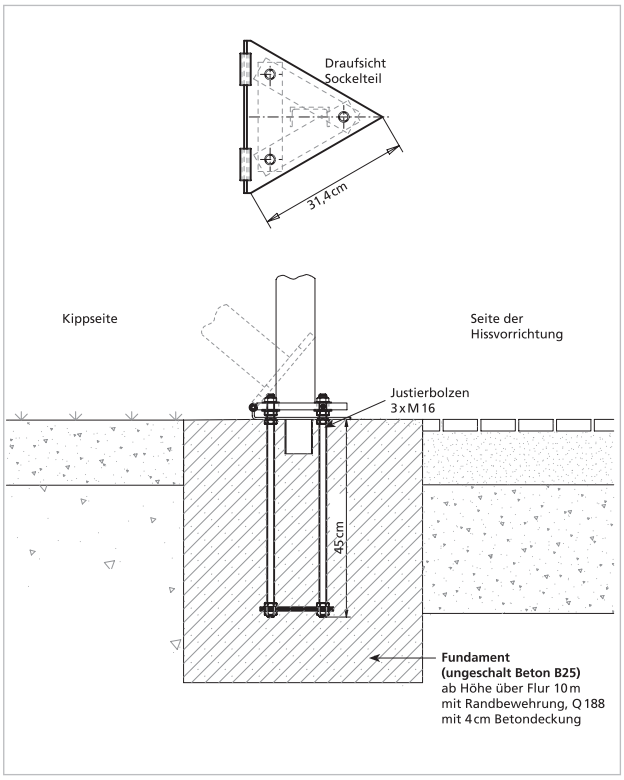

Aufbauanleitung

- Fundament ausheben **(Achtung! Ausreichenden Abstand zu Hindernissen in Kipprichtung halten, z. B. zu Bäumen, Gebäuden oder Leitungen)**
- Sockelplatte mit den Scharnieren nach oben zeigend, mittig und absolut lotrecht bis zur Oberkante der Montageplatte einbetonieren, Scharnierachse einstecken
- nach dem Aufstellen den Mast mit Scheiben und Muttern sichern und lotrecht justieren
- obere Sockelplatte festziehen